Option 1 = Auslösewelle Vkt 20 L = STM + 51 mm
Option 2 = Änderung Schalter ( Rasten,Sprung,etc )wm.
( Schalter schleichend 1/Ö - 1/S  im Standard )
Option 3 = Prüfung nach EN81 - x A3

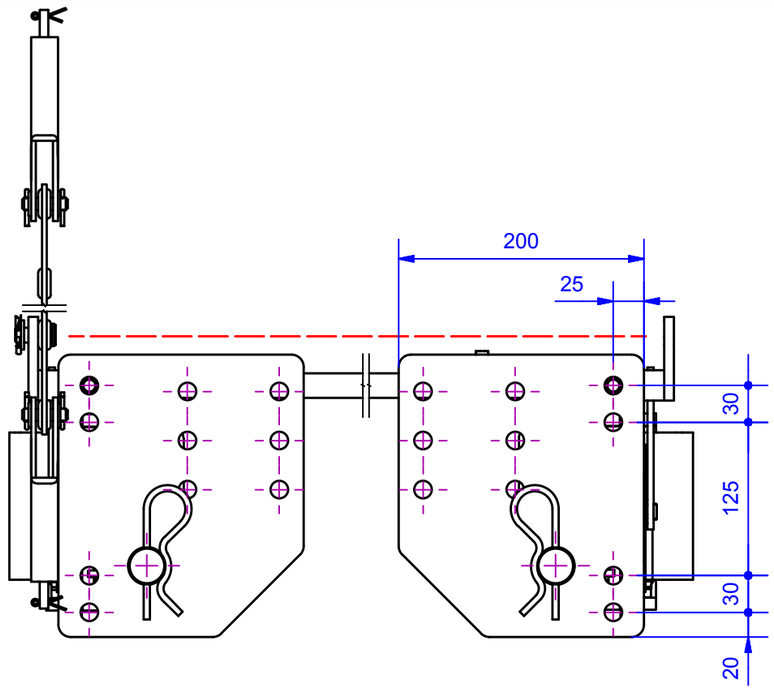


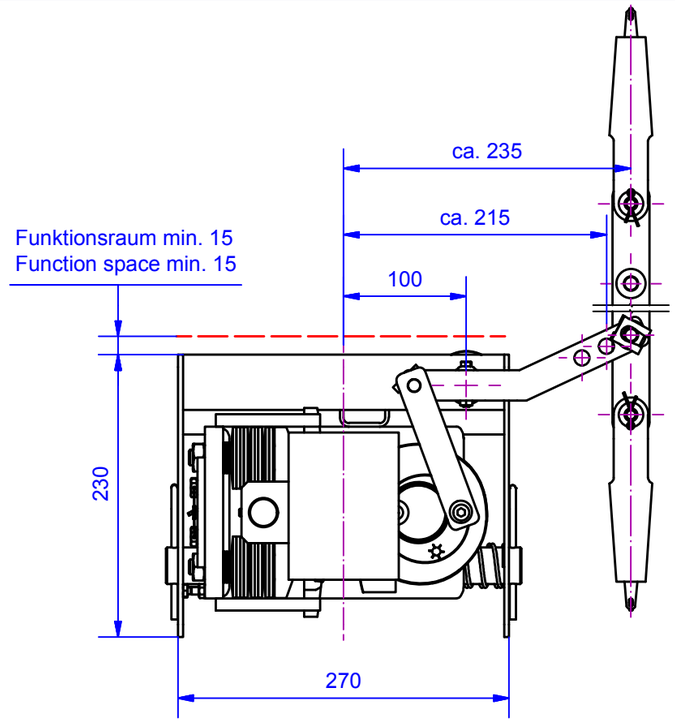


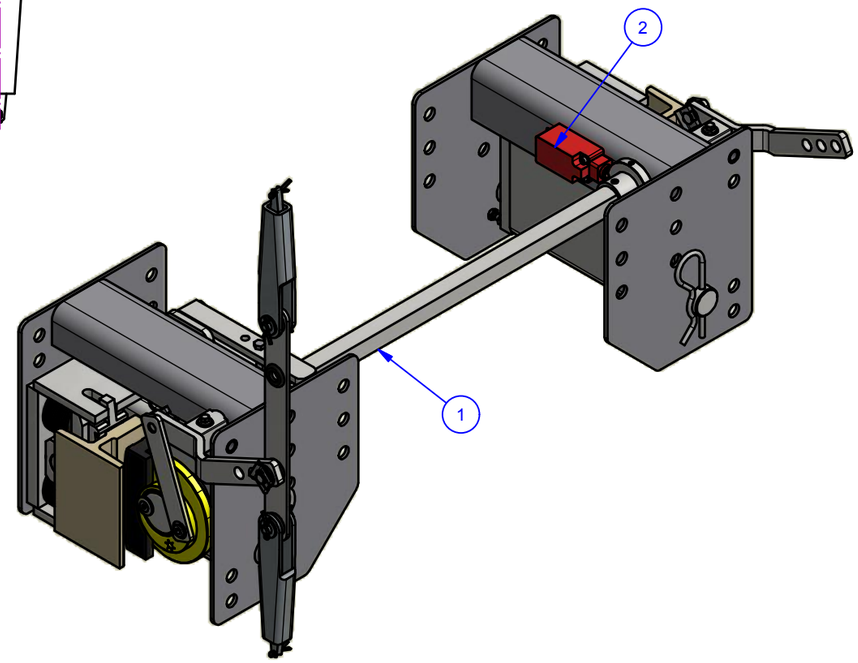


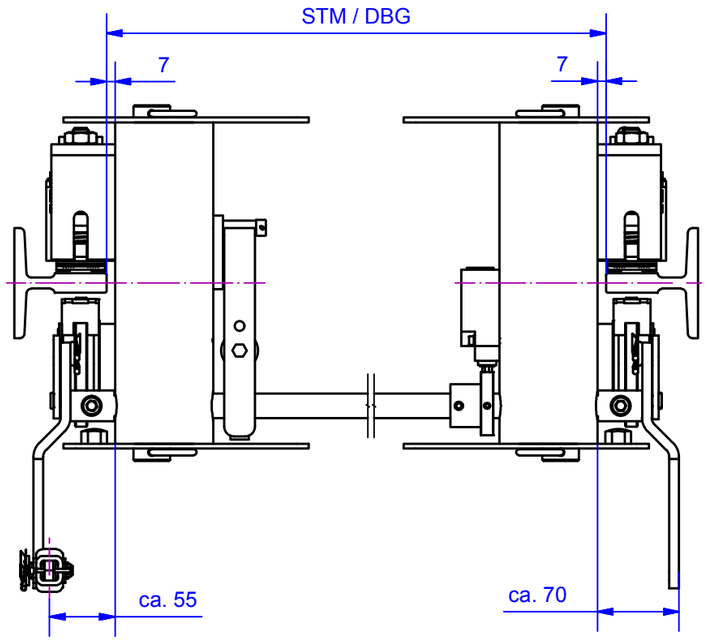


**Schiene gespant !**
**Schiene ≥ 90/75/16**

| Änd. | kommt vor | Änderungs-Nr. | Änderung | Datum: Gez. | Name | Ges. |
|---|---|---|---|---|---|---|
| | | | | | | |


**Vertraulich, alle Rechte vorbehalten ISO 16016**
Weitergabe sowie Vervielfältigung dieses Dokuments, Verwertung und Mitteilung seines Inhalts sind verboten, soweit nicht ausdrücklich gestattet.Zuwiderhandlungen verpflichten zu Schadensersatz.
Alle Rechte für den Fall der Patent-, Gebrauchsmuster- oder Geschmacksmustereintragung vorbehalten.


| | |
|---|---|
| Oberflächen | Ra in um ISO 1302 |
| Allgemeintoleranzen Schweißkonstruktionen | ISO 13920-BF |

Aufzugtechnologie Schlosser

| | | | |
|---|---|---|---|
| Verwendungsbereich<br>Schiene 16 - 19 mm<br>Befestigung zwischen Hänger | | Werkstoff | Halbzeug |
| | | Maßstab im Orig. 1:5 (1:6) | Masse(Gewicht) 42,4 kg |
| | Datum / Name | Benennung | |
| Gez. | 22.02.2016 Martinez | Sicherheitsmodul<br>Va < 2,5 m/s | |
| Gepr. | 02.06.2016 HTS | | |
| Ges. | | | |
| Abt. | | | |
| Maße in mm | | | |
| Tolerierung<br>ISO 8015<br>ISO 2768-mH | AUFZUGTECHNOLOGIE SCHLOSSER D-85221 Dachau | Zeichnungs-Nr. EB75GD Typ1-0 V1-0 | Änd. / Blatt 1 / A3 |

U:\AA NEUANFANG\Sicherheitsmodule\Ab-Auf\Einzelmodule\EB 75 GD\EB75GD Typ1-0 V1-0.idw